⚠使用上のご注意

●本製品および本製品を組み込んだ機器を輸出する際の注意事項
本製品の最終使用者、最終用途が軍事または兵器等にかかわる場合は、「外国為替および外国貿易管理法」の定める輸出規制の対象となることがありますので輸出される時には、十分な審査と必要な輸出手続きをおとりください。
●本製品は、一般工業製品などを対象に製作しておりますので人命にかかわるような機器およびシステムに用いられることを目的として設計・製造されたものではありません。
●設置・配線・運転・保守・点検など、製品の取り扱いは知識を有する専門家が行ってください。
●製品の取り付けネジの締付トルクは使用されるネジの強度、取り付け先の材質を考慮し、緩みや破損の無い様に適切に選定してください。
●本製品の故障により重大な事故または損失の発生が予測される設備への適用に際しては、安全装置を設置してください。
●本製品を原子力制御用・航空宇宙機器用・交通機関用・医療機器用・各種安全装置用・クリーン度が要求される装置等、特殊な環境でのご使用をご検討の際には、当社までお問い合わせください。
●本製品の品質確保には最大限の努力を払っておりますが、予想以上の外来ノイズ・静電気の印加や入力電源・配線・部品などの万一の異常により、設定外の動作をすることがあり得るため、お客様でのフェイルセーフ設計および稼動場所での動作可能範囲内の安全性確保についてご配慮願います。
●モータの軸が電気的に接地されない状態で運転される場合、実機および取り付け環境によってはモータベアリングの電食が発生しベアリング音が大きくなる等のおそれがありますので、お客様にてご確認とご検証をお願いします。
●本製品の故障の内容によっては、たばこ１本程度の発煙の可能性があります。クリーンルーム等で使用される場合は、ご配慮願います。
●硫黄や硫化性ガス（H_2S, SO_2, NO_2, CL_2 等）の濃度が高い環境下で使用される場合、硫化によるチップ抵抗の断線や接点の接触不良などが発生するおそれがありますのでご配慮願います。
●本製品の電源に定格範囲を大きく超えた電圧を入力した場合、内部部品の破壊による発煙、発火などが起こるおそれがありますので、入力電圧には十分にご注意ください。
●取り付け機器および部品との構造、寸法、寿命、特性、法令などのマッチングや取り付け機器の仕様変更時のマッチングについては、お客様にて最終決定をお願いします。
●本製品の仕様範囲を越えてのご使用については、保証できませんので十分ご注意願います。
●性能向上等のため部品を一部変更する場合があります。
●ご使用に際し、必ず「取扱説明書」をお読みいただき注意事項を十分ご確認の上、正しくお使いください。

モータ技術相談窓口	・モータの選び方、 使い方などのお問い合わせ窓口です。 ・フリーダイヤル0120-70-3799　（スマートフォン・携帯電話・一部のIP電話からはご利用できません。） ・TEL(072)870-3057 ・受付時間：月～金曜日 9:00～12:00, 13:00～17:00（祝祭日・当社特別休日を除きます）
モータ修理相談窓口	・修理依頼・補修パーツ入手などのお問い合わせ窓口です。 ・TEL(072)870-3123　FAX(072)870-3152 ・受付時間：月～金曜日 9:00～12:00, 13:00～17:00（祝祭日・当社特別休日を除きます）
モータ技術情報	・取扱説明書、CADデータのダウンロード、Webでのお問い合わせなどができます。 ・industrial.panasonic.com/ac/

●在庫・納期・価格など、販売に関するお問い合わせは

パナソニック インダストリー株式会社
産業デバイス事業部
〒574-0044 大阪府大東市諸福7丁目1番1号
©Panasonic Industry Co., Ltd.2022
本書からの無断の複製はかたくお断りします。
このカタログの記載内容は2022年4月現在のものです。

■AQCTB02J-1　2022

Panasonic
INDUSTRY

小形ギヤードモータ

小形ギヤードモータ　COMPACT AC GEARED MOTOR　AQAQ/4

COMPACT AC GEARED MOTOR

●この製品は産業機器用です。一般のご家庭では使用できません。

2022.04 | industrial.panasonic.com/ac/

受注終了品

スピードコントローラ

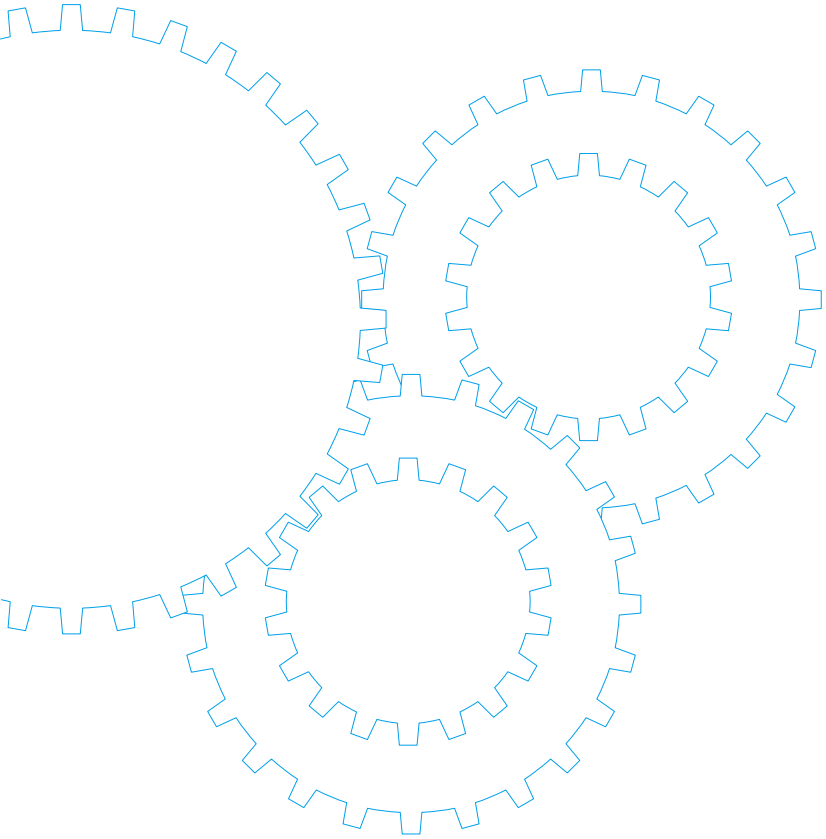

目次

■ スピードコントローラの概要 E-33
■ 機種一覧 E-35
■ 機種別製品情報 E-37

© Panasonic Corporation 2021

スピードコントローラの概要 2021年11月1日 受注終了

スピードコントローラの概要

● 小形ギヤードモータを可変速で使用するときに用いるコントローラです。

品番の読み方

■ セパレートタイプスピードコントローラ

● MGSDタイプ

MGSD B 2

- MGSD：● シリーズ名
- B：出力
- 2：入力電源
  - ● 1：単相 AC100 V～120 V
  - 2：単相 AC200 V～240 V

A	100 V	3 W～40 W
B	100 V	60 W～90 W
	200 V	6 W～90 W

© Panasonic Corporation 2021

※ご使用に際し必ず「取扱説明書」をお読み頂き注意事項を十分ご確認の上、正しくお使いください。
パナソニック株式会社 メカトロニクス事業部
0120-70-3799 industrial.panasonic.com/ac/

© Panasonic Corporation 2021
AQCTB02J 202104-E

スピードコントローラ機種一覧 2021年11月1日 受注終了

■モータとスピードコントローラの組み合わせ

	サイズ (mm)	出力 (W)	モータ 認定規格	モータ 歯切軸	モータ 丸軸	電圧 (V)	スピードコントローラ MGSDタイプ
可変速タイプインダクションモータ	□60	3	-----	M61X3GV4L	M61X3SV4LS	100	MGSDA1 ★
		6	-----	M61X6GV4L	M61X6SV4LS	100	MGSDA1 ★
			-----	M61X6GV4Y	M61X6SV4YS	200	MGSDB2 ★
			✪	M61X6GV4LG	M61X6SV4LG	100	MGSDA1 ★
			✪	M61X6GV4DG	M61X6SV4DG	110/115	MGSDA1 ★
			✪	M61X6GV4YG	M61X6SV4YG	200	MGSDB2 ★
			✪	M61X6GV4GG	M61X6SV4GG	220/230	MGSDB2 ★
	□70	10	-----	M71X10GV4L	M71X10SV4LS	100	MGSDA1 ★
			-----	M71X10GV4Y	M71X10SV4YS	200	MGSDB2 ★
		15	-----	M71X15GV4L	M71X15SV4LS	100	MGSDA1 ★
			-----	M71X15GV4Y	M71X15SV4YS	200	MGSDB2 ★
			✪	M71X15GV4LG	M71X15SV4LG	100	MGSDA1 ★
			✪	M71X15GV4DG	M71X15SV4DG	110/115	MGSDA1 ★
			✪	M71X15GV4YG	M71X15SV4YG	200	MGSDB2 ★
			✪ ⓔ	M71X15GV4GG	M71X15SV4GG	220/230	MGSDB2 ★
	□80	15	-----	M81X15GV4L	M81X15SV4LS	100	MGSDA1 ★
			-----	M81X15GV4Y	M81X15SV4YS	200	MGSDB2 ★
		25	-----	M81X25GV4L	M81X25SV4LS	100	MGSDA1 ★
			-----	M81X25GV4Y	M81X25SV4YS	200	MGSDB2 ★
			✪	M81X25GV4LG	M81X25SV4LG	100	MGSDA1 ★
			✪	M81X25GV4DG	M81X25SV4DG	110/115	MGSDA1 ★
			✪	M81X25GV4YG	M81X25SV4YG	200	MGSDB2 ★
			✪ ⓔ	M81X25GV4GG	M81X25SV4GG	220/230	MGSDB2 ★
	□90	40	-----	M91X40GV4L	M91X40SV4LS	100	MGSDA1 ★
			-----	M91X40GV4Y	M91X40SV4YS	200	MGSDB2 ★
			✪	M91X40GV4LG	M91X40SV4LG	100	MGSDA1 ★
			✪	M91X40GV4DG	M91X40SV4DG	110/115	MGSDA1 ★
			✪	M91X40GV4YG	M91X40SV4YG	200	MGSDB2 ★
			✪ ⓔ	M91X40GV4GG	M91X40SV4GG	220/230	MGSDB2 ★
		60	-----	M91Z60GV4L	M91Z60SV4LS	100	MGSDB1 ★
			-----	M91Z60GV4Y	M91Z60SV4YS	200	MGSDB2 ★
			✪	M91Z60GV4LG	M91Z60SV4LG	100	MGSDB1 ★
			✪	M91Z60GV4DG	M91Z60SV4DG	110/115	MGSDB1 ★
			✪	M91Z60GV4YG	M91Z60SV4YG	200	MGSDB2 ★
			✪	M91Z60GV4GG	M91Z60SV4GG	220/230	MGSDB2 ★
			✪ ⓔ	M91Z60GV4GGC	M91Z60SV4GGC	220/230	MGSDB2 ★
		90	-----	M91Z90GV4L	M91Z90SV4LS	100	MGSDB1 ★
			-----	M91Z90GV4Y	M91Z90SV4YS	200	MGSDB2 ★
			✪	M91Z90GV4LG	M91Z90SV4LG	100	MGSDB1 ★
			✪	M91Z90GV4DG	M91Z90SV4DG	110/115	MGSDB1 ★
			✪	M91Z90GV4YG	M91Z90SV4YG	200	MGSDB2 ★
			✪	M91Z90GV4GG	M91Z90SV4GG	220/230	MGSDB2 ★
			✪ ⓔ	M91Z90GV4GGC	M91Z90SV4GGC	220/230	MGSDB2 ★

※スピードコントローラが電源電圧ワイドレンジタイプの場合(MGSDタイプ)、電源電圧に合わせてモータを選定ください。
※C&Bモータ(可変速インダクションモータ)とスピードコントローラの組合せについてはB-351ページを参照してください。
✪ 海外規格対応モータ ⓔ 中国効率規格対応モータ c UL us CE CCC
★ スピードコントローラMGSDタイプは c UL us CE に対応しています。

※ご使用に際し必ず「取扱説明書」をお読み頂き注意事項を十分ご確認の上、正しくお使いください。

© Panasonic Corporation 2021

	サイズ (mm)	出力 (W)	モータ 認定規格	モータ 歯切軸	モータ 丸軸	電圧 (V)	スピードコントローラ MGSDタイプ
可変速タイプレバーシブルモータ	□60	4	-----	M6RX4GV4L	M6RX4SV4LS	100	MGSDA1 ★
		6	-----	M6RX6GV4L	M6RX6SV4LS	100	MGSDA1 ★
			-----	M6RX6GV4Y	M6RX6SV4YS	200	MGSDB2 ★
			✪	M6RX6GV4LG	M6RX6SV4LG	100	MGSDA1 ★
			✪	M6RX6GV4DG	M6RX6SV4DG	110/115	MGSDA1 ★
			✪	M6RX6GV4YG	M6RX6SV4YG	200	MGSDB2 ★
			✪	M6RX6GV4GG	M6RX6SV4GG	220/230	MGSDB2 ★
	□70	10	-----	M7RX10GV4L	M7RX10SV4LS	100	MGSDA1 ★
			-----	M7RX10GV4Y	M7RX10SV4YS	200	MGSDB2 ★
		15	-----	M7RX15GV4L	M7RX15SV4LS	100	MGSDA1 ★
			-----	M7RX15GV4Y	M7RX15SV4YS	200	MGSDB2 ★
			✪	M7RX15GV4LG	M7RX15SV4LG	100	MGSDA1 ★
			✪	M7RX15GV4DG	M7RX15SV4DG	110/115	MGSDA1 ★
			✪	M7RX15GV4YG	M7RX15SV4YG	200	MGSDB2 ★
			✪	M7RX15GV4GG	M7RX15SV4GG	220/230	MGSDB2 ★
	□80	20	-----	M8RX20GV4L	M8RX20SV4LS	100	MGSDA1 ★
			-----	M8RX20GV4Y	M8RX20SV4YS	200	MGSDB2 ★
		25	-----	M8RX25GV4L	M8RX25SV4LS	100	MGSDA1 ★
			-----	M8RX25GV4Y	M8RX25SV4YS	200	MGSDB2 ★
			✪	M8RX25GV4LG	M8RX25SV4LG	100	MGSDA1 ★
			✪	M8RX25GV4DG	M8RX25SV4DG	110/115	MGSDA1 ★
			✪	M8RX25GV4YG	M8RX25SV4YG	200	MGSDB2 ★
			✪	M8RX25GV4GG	M8RX25SV4GG	220/230	MGSDB2 ★
	□90	40	-----	M9RX40GV4L	M9RX40SV4LS	100	MGSDA1 ★
			-----	M9RX40GV4Y	M9RX40SV4YS	200	MGSDB2 ★
			✪	M9RX40GV4LG	M9RX40SV4LG	100	MGSDA1 ★
			✪	M9RX40GV4DG	M9RX40SV4DG	110/115	MGSDA1 ★
			✪	M9RX40GV4YG	M9RX40SV4YG	200	MGSDB2 ★
			✪	M9RX40GV4GG	M9RX40SV4GG	220/230	MGSDB2 ★
		60	-----	M9RZ60GV4L	M9RZ60SV4LS	100	MGSDB1 ★
			-----	M9RZ60GV4Y	M9RZ60SV4YS	200	MGSDB2 ★
			✪	M9RZ60GV4LG	M9RZ60SV4LG	100	MGSDB1 ★
			✪	M9RZ60GV4DG	M9RZ60SV4DG	110/115	MGSDB1 ★
			✪	M9RZ60GV4YG	M9RZ60SV4YG	200	MGSDB2 ★
			✪	M9RZ60GV4GG	M9RZ60SV4GG	220/230	MGSDB2 ★
		90	-----	M9RZ90GV4L	M9RZ90SV4LS	100	MGSDB1 ★
			-----	M9RZ90GV4Y	M9RZ90SV4YS	200	MGSDB2 ★
			✪	M9RZ90GV4LG	M9RZ90SV4LG	100	MGSDB1 ★
			✪	M9RZ90GV4DG	M9RZ90SV4DG	110/115	MGSDB1 ★
			✪	M9RZ90GV4YG	M9RZ90SV4YG	200	MGSDB2 ★
			✪	M9RZ90GV4GG	M9RZ90SV4GG	220/230	MGSDB2 ★
可変速タイプ電磁ブレーキ付モータ	□60	6	-----	M6RX6GBV4L	-----	100	MGSDA1 ★
			-----	M6RX6GBV4Y	-----	200	MGSDB2 ★
	□70	15	-----	M7RX15GBV4L	-----	100	MGSDA1 ★
			-----	M7RX15GBV4Y	-----	200	MGSDB2 ★
	□80	25	-----	M8RX25GBV4L	-----	100	MGSDA1 ★
			-----	M8RX25GBV4Y	-----	200	MGSDB2 ★
	□90	40	-----	M9RX40GBV4L	-----	100	MGSDA1 ★
			-----	M9RX40GBV4Y	-----	200	MGSDB2 ★

※スピードコントローラが電源電圧ワイドレンジタイプの場合(MGSDタイプ)、電源電圧に合わせてモータを選定ください。
✪ 海外規格対応モータ c UL us CE CCC ★スピードコントローラMGSDタイプは c UL us CE に対応しています。

※ご使用に際し必ず「取扱説明書」をお読み頂き注意事項を十分ご確認の上、正しくお使いください。

© Panasonic Corporation 2021

MGSD タイプ

■特長

●MGSDタイプ

- ●速度設定器を内蔵
  ケース前面の速度設定用つまみによりモータの回転速度の調整ができます。
  速度設定器を別に取り付け配線する必要がありません。
- ●電気ブレーキによる瞬時停止機能が可能
- ●小形の8Pプラグイン方式を採用
- ●豊富な実装用オプションの利用が可能
  パナソニック デバイスSUNX(株)製の端子台・ソケット等、配電盤用オプションがいろいろ利用できます。
- ●海外規格対応

■標準仕様(MGSDタイプ)

	MGSDA1	MGSDB1	MGSDB2
電源電圧	単相AC100 V～120 V		単相AC200 V～240 V
電源電圧変動許容範囲	±10 %（定格電圧に対して）		
電源周波数	50 Hz/60 Hz		
定格入力電流	1.0 A	2.0 A	1.0 A
適合モータ出力	6 W～40 W	60 W～90 W	6 W～90 W
速度制御範囲	50 Hz：90 r/min～1400 r/min　60 Hz：90 r/min～1700 r/min		
速度変動率(対負荷)	5 %：1000 r/min、定格トルク80 %時の速度変化量（標準値）		
速度設定	内　蔵		
制動＊1	電気ブレーキ電流を流し制動する。		
電気ブレーキ時間	0.5 s（標準値）：制動電流は定格電流の2倍～3倍です。		
並列運転	並列運転に適用不可		
製品重量	80 g		

EX タイプ

＊1：電気ブレーキには機械的保持力がありません。

■外形寸法図

MGSDタイプ

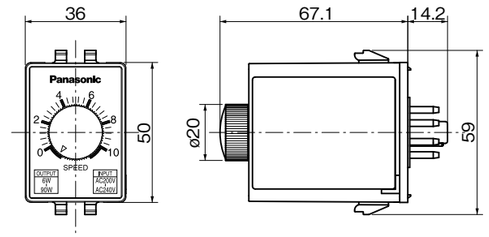

MGSDタイプ接続用のソケットは別売です。
推奨部品(D-5ページ)をご参照ください。

単位 mm

■ボリューム位置とモータ回転速度の関係

MGSDタイプは、内蔵の速度設定器、EXタイプは外部速度設定器で速度設定を行います。下図は速度設定のボリューム位置とモータの回転速度の関係の一例です。(回路やタコジェネの発生電圧のバラツキにより±10 %程度の誤差があります。)

■MGSDタイプ

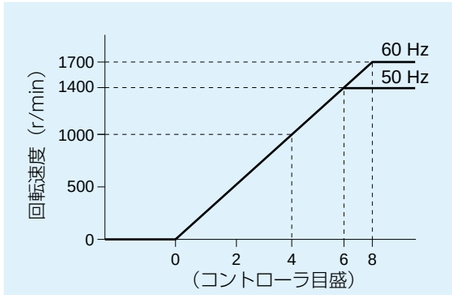

© Panasonic Corporation 2021

※ご使用に際し必ず「取扱説明書」をお読み頂き注意事項を十分ご確認の上、正しくお使いください。
パナソニック株式会社　メカトロニクス事業部
0120-70-3799　industrial.panasonic.com/ac/

© Panasonic Corporation 2021
AQCTB02J 202104-E

■接続図目次

接続図	機　　能	スピードコントローラ	ページ
1	実体配線図（一方向運転の配線例）	MGSDタイプ	C- 8
2	変速のみ	MGSDタイプ	C- 9
3	一方向運転＋電気ブレーキ	MGSDタイプ	C-10
4	正逆運転＋電気ブレーキ	MGSDタイプ	C-11
5	冷却用ファンモータ、サーマルプロテクタ付モータの配線	MGSDタイプ	C-12
6	電磁ブレーキの配線	MGSDタイプ	C-12
7	実体配線図（一方向運転の配線例）	EXタイプ	C-13
8	変速のみ	EXタイプ	C-14
9	一方向運転＋電気ブレーキ	EXタイプ	C-15
10	正逆運転＋電気ブレーキ	EXタイプ	C-16
11	多段速度設定が必要な場合	EXタイプ	C-17
12	アナログ信号による変速	EXタイプ	C-17
13	無接点信号による運転	EXタイプ	C-18
14	外部速度設定器による並列運転	EXタイプ	C-18
15	アナログ信号による並列運転	EXタイプ	C-19
16	ソフト運転	EXタイプ	C-19
17	冷却用ファンモータ、サーマルプロテクタ付モータの配線	EXタイプ	C-20
18	電磁ブレーキの配線（40 W以下）	EXタイプ	C-20

1 実体配線図（一方向運転の配線例）

- 本体上面の速度設定つまみによってモータの回転速度を設定することができます。
- 太い実線は主回路を示します。0.75 mm²（AWG18）以上の電線を使用してください。
- 細い実線は信号回路を示します。0.3 mm²（AWG22）以上の電線を使用してください。
  尚、タコジェネレータ（TG）の配線が長くなる場合は、2芯のツイストのシールド線を用いて配線してください。
  （シールド部は接地しないでください）

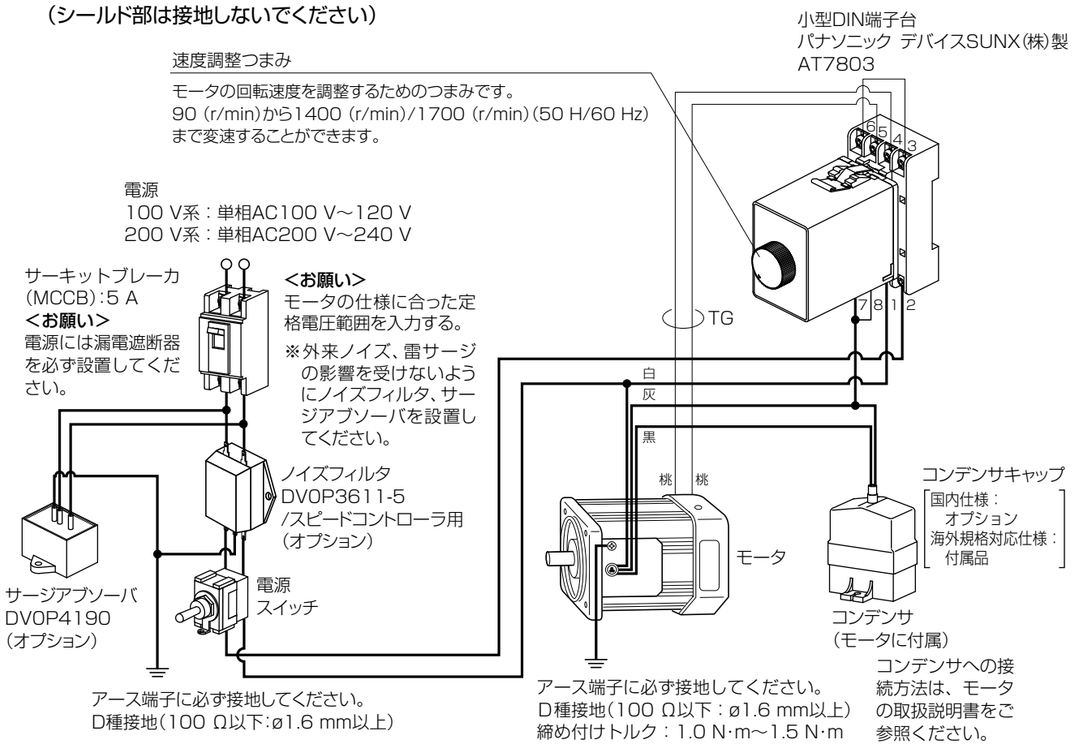

※ご使用に際し必ず「取扱説明書」をお読み頂き注意事項を十分ご確認の上、正しくお使いください。

2 変速のみ

一方向運転

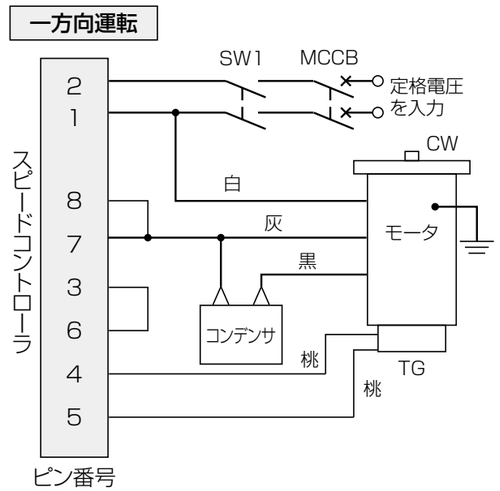

軸側より見た回転方向	
CW	時計方向
CCW	反時計方向

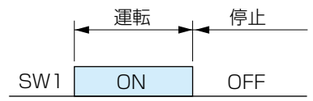

正逆運転

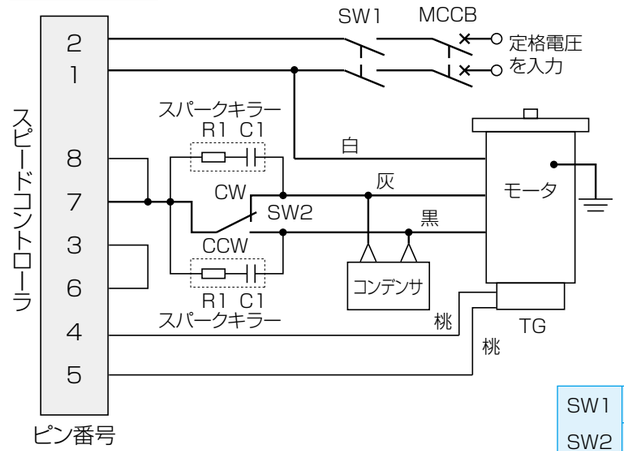

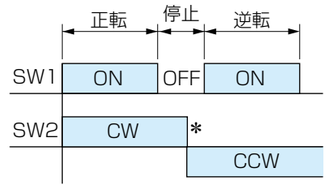

SW1：電源スイッチ
SW2：正逆切替スイッチ

SW1	100 V電源の場合	AC125 V　5 A以上
SW2	200 V電源の場合	AC250 V　5 A以上
スパークキラー　R1+C1		DV0P008A（オプション）

［注］

1. インダクションモータで正逆運転をする場合には、必ず停止期間を設け、モータが停止してからSW2を切り替えてください。
2. レバーシブルモータで正逆運転をする場合は、停止期間を設ける必要はありません。SW1がONのまま、SW2にて回転方向を切り替えてください。SW2をリレー接点にて構成する場合には、コンデンサ短絡による故障を防ぐため、接点間の距離の広いもの（例：パナソニック株式会社製HLリレー）を使用してください。
3. 冷却用ファンモータ·サーマルプロテクタ付モータの場合は、C-12ページも合わせてご覧ください。
4. 正逆運転の場合、SW2を独立した別のリレー接点で構成する場合には、インターロックをとり、同時に接点が閉じることがないようにしてください。
5. リレー接点保護のため、R1+C1を必ず接続ください。

※ご使用に際し必ず「取扱説明書」をお読み頂き注意事項を十分ご確認の上、正しくお使いください。

© Panasonic Corporation 2021

© Panasonic Corporation 2021

3 一方向運転+電気ブレーキ

25 W以下

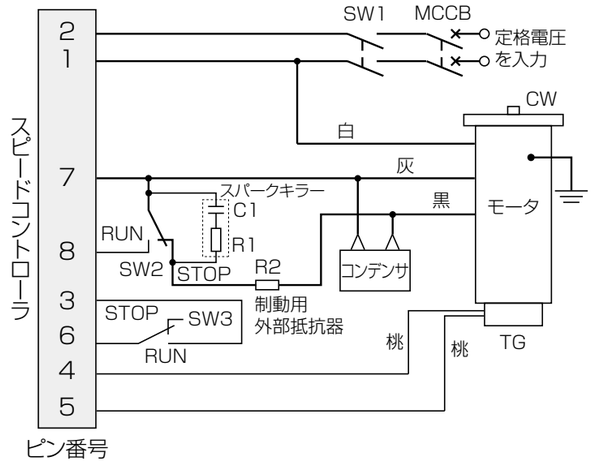

●これらの配線では、モータの回転方向は軸側より見て時計方向(CW)です。反時計方向(CCW)にする場合は、黒と灰のリード線を入れ替えてください。

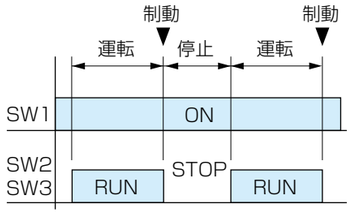

SW1：電源スイッチ
SW2：RUN／STOPスイッチ
SW3：ブレーキ開始スイッチ

40 W以上

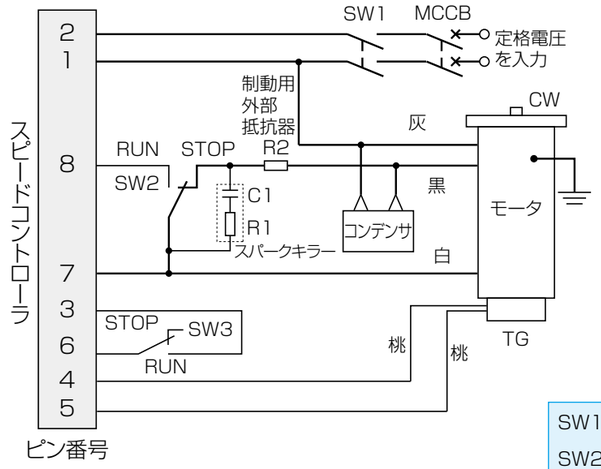

SW1	100 V電源の場合	AC125 V　5 A以上
SW2	200 V電源の場合	AC250 V　5 A以上
SW3		DC10 V　10 mA
スパークキラー　R1+C1		DV0P008A(オプション)
制動用外部抵抗器　R2		DV0P003(オプション)

[注]

1. SW2・SW3をRUNからSTOPにすると制動（電気ブレーキ）が約0.5秒間動作し、モータが急速停止します。SW2とSW3は必ず同時（0.1秒以内）に切り替えてください。どちらか一方のみの入切の場合、異常動作（短時間全速運転）、モータの異常発熱になりますので、ご注意ください。
2. 起動・停止の頻度は1分間に6回以下としてください。
3. 冷却用ファンモータ・サーマルプロテクタ付モータの場合は、C-12ページも合わせてご覧ください。
4. リレー接点保護のため、R1+C1を必ず接続ください。
5. R2はブレーキ時のコンデンサ短絡による放電電流の制限のためです。

※ご使用に際し必ず「取扱説明書」をお読み頂き注意事項を十分ご確認の上、正しくお使いください。

© Panasonic Corporation 2021　AQCTB02J 202104-E

4 正逆運転+電気ブレーキ

軸側より見た回転方向	
CW	時計方向
CCW	反時計方向

25 W以下

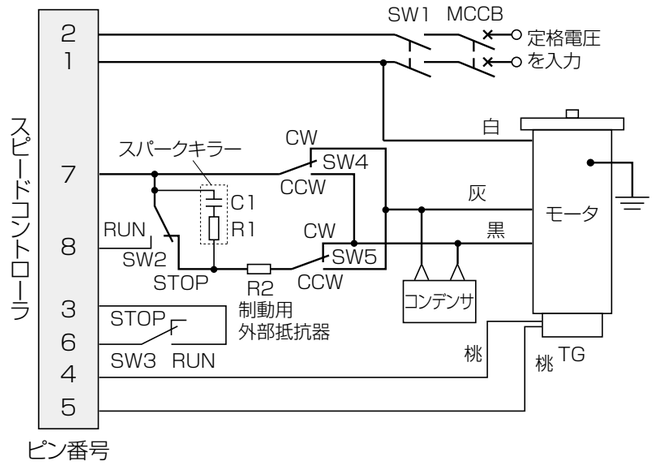

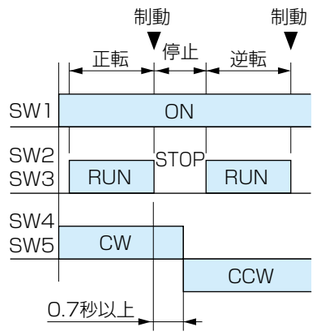

SW1：電源スイッチ
SW2：RUN／STOPスイッチ
SW3：ブレーキ開始スイッチ
SW4,SW5：正逆切替スイッチ

40 W以上

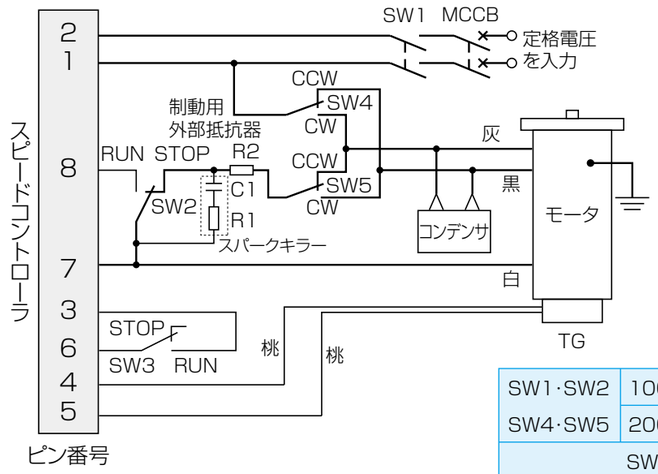

SW1·SW2	100 V電源の場合	AC125 V　5 A以上
SW4·SW5	200 V電源の場合	AC250 V　5 A以上
SW3		DC10 V　10 mA
スパークキラー　R1+C1		DV0P008A(オプション)
制動用外部抵抗器　R2		DV0P003(オプション)

[注]

1. SW2・SW3をRUNからSTOPにすると制動（電気ブレーキ）が約0.5秒間動作し、モータが急速停止します。（モータが停止するまでSW4・SW5を操作しないでください）
   SW2とSW3は必ず同時（0.1秒以内）に切り替えてください。どちらか一方のみの入切の場合、異常動作（短時間全速運転）、モータの異常発熱になりますので、ご注意ください。
2. 運転中に正逆の切り替え（SW4・SW5）をしないでください。
3. 起動・停止の頻度は1分間に6回以下としてください。
4. 冷却用ファンモータ・サーマルプロテクタ付モータの場合は、C-12ページも合わせてご覧ください。
5. リレー接点保護のため、R1+C1を必ず接続ください。
6. R2はブレーキ時のコンデンサ短絡による放電電流の制限のためです。

※ご使用に際し必ず「取扱説明書」をお読み頂き注意事項を十分ご確認の上、正しくお使いください。

© Panasonic Corporation 2021　AQCTB02J 202104-E

5 冷却用ファンモータ(F)、サーマルプロテクタ(TP)付モータの配線

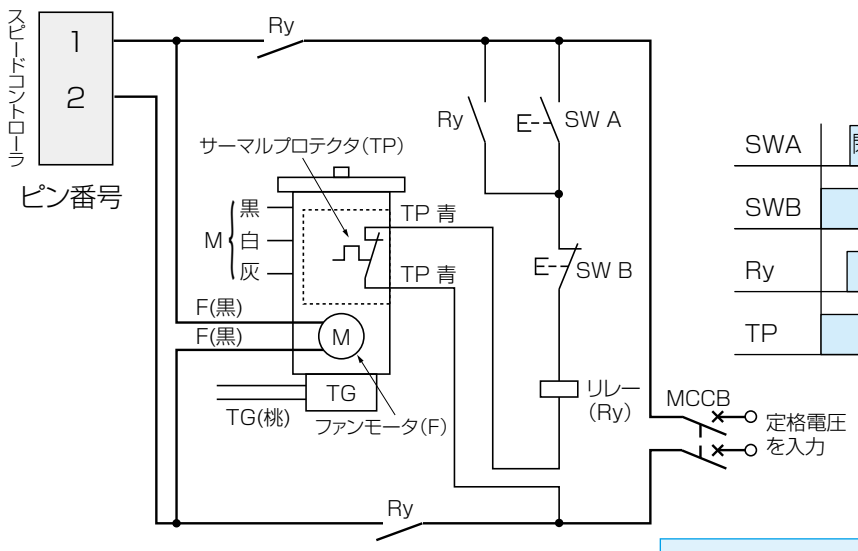

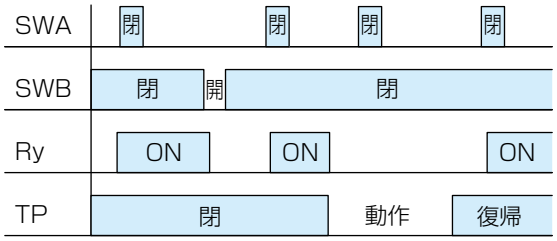

SW A		モメンタリ N.O. 接点
SW B		モメンタリ N.C. 接点
リレー Ry	100 V電源の場合	AC125 V 5 A以上 3a接点
	200 V電源の場合	AC250 V 5 A以上 3a接点

[注]

1. サーマルプロテクタ（TP）は自動復帰形ですので、再起動による危険を防止するため、上図の配線で使用してください。（電磁接触器にはスパークキラーを接続してください。）
   サーマルプロテクタ（TP）を直接電源には接続しないでください。必ず、スイッチ（SW A、SW B）およびリレー（Ry）を接続してください。
2. サーマルプロテクタ（TP）が動作すると復帰するまで冷却時間が必要です。
3. 冷却用ファンモータ（F）は電源端子（ピン番号1－2間）に接続してください。
4. モータやタコジェネレータ（TG）の配線は、目的に応じ前述の電気配線に基づき配線してください。

6 電磁ブレーキの配線(40 W以下)

● 電磁ブレーキ付可変速モータの場合、電磁ブレーキの配線は次図のようにしてください。

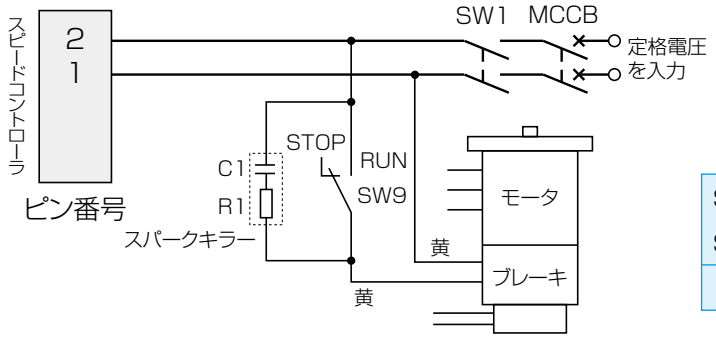

SW1	100 V電源の場合	AC125 V 5 A以上
SW9	200 V電源の場合	AC250 V 5 A以上
スパークキラー R1+C1		DV0P008A(オプション)

[注]

1. SW9の切り替えは、他のスイッチのRUN-STOPの切り替えと同時に行ってください。
   ブレーキが作動したまま（SW9はSTOP側）で他のスイッチをRUNにするとモータ発熱の原因となります。
2. その他の配線は、目的に応じて対応する電気配線図を参照してください。

※ご使用に際し必ず「取扱説明書」をお読み頂き注意事項を十分ご確認の上、正しくお使いください。

© Panasonic Corporation 2021